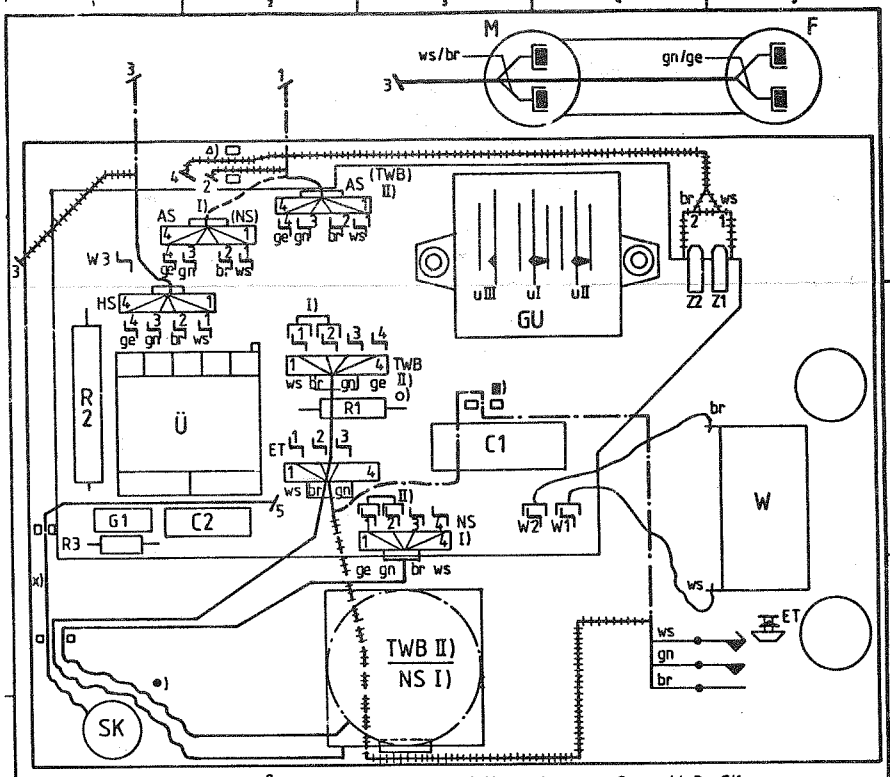

Bei Verwendung von Sperrschloß SK

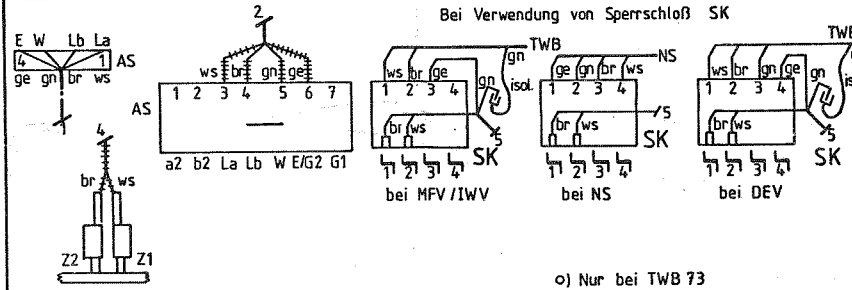

x) Kabel in die vordere Klemmstelle der Bodenwanne eindrücken.

●) Platz für Überlänge des Kabels.

■) Kabel bei Fe TAp 712-792 in die Klemmstelle der TWB-Halterung eindrücken.

—·—·— Kabelführung bei Fe TAp 712-792.

+++++ Kabelführung bei Fe WAp 712-792.

o) Nur bei TWB 73

Δ) Kabel bei Fe WAp 712-792 hier einhängen.

Kabelführung und Ansteckung bei Verwendung von:

I) NS-Ausführung.

II) TWB-Ausführung.

TR	Tag	* Zustand	Blatt/Abart	Mitteilung	Name
3K	7.26.7.82	14.7.82 3K		N 345/0.92/100	D01
2K	26.10.81	15.10.81 2K		N 274/D01/100	D01 HO
		20.6.81 1		3042/9/193	P91 gez. GU

in Zustand 1/2k neu gez.

Fe TAp 712-2 ... 752-2, 762-1 / 792-1

Fe WAp 712-2 ... 752-2, 762-1 / 792-1

Bereich Fg

Siemens AG

T30054-S5412-B201

Blatt

Blätter

TA Fg 4 1 2 4 74

Copying of this document, and giving it to others and the use or communication of the contents thereof are forbidden without express authority. Offenders are liable to the payment of damages. All rights are reserved in the event of the grant of a patent or the registration of a utility model or design.

Weitergabe sowie Vervielfältigung dieser Unterlage, Verwertung und Mitteilung ihres Inhalts nicht gestattet soweit nicht ausdrücklich zugestanden. Zuwiderhandlungen verpflichten zu Schadenersatz. Alle Rechte für den Fall der Patenterteilung oder GM-Eintragung vorbehalten.

Sin nuestra expresa autorización queda terminantemente prohibida la reproducción total o parcial de este documento, así como su uso o comunicación a terceros. De los infractores se exigirá el correspondiente resarcimiento de daños y perjuicios. Se reservan todos los derechos para el caso de la concesión de patente de invención o el registro de Modelo Industrial.

Sin nuestra expresa autorización queda terminantemente prohibida la reproducción total o parcial de este documento así como su uso indebido y/o su exhibición o comunicación a terceros. De los infractores se exigirá el correspondiente resarcimiento de daños y perjuicios. Se reservan todos los derechos para el caso de la concesión de patente de invención o el registro de Modelo Industrial

Weitergabe sowie Vervielfältigung dieser Unterlage, Verwertung und Mitteilung ihres Inhalts nicht gestattet soweit nicht ausdrücklich zugestanden. Zuwiderhandlungen verpflichten zu Schadenersatz. Alle Rechte für den Fall der Patenterteilung oder GM Eintragung vorbehalten

Copying of this document and giving it to others and the use or communication of the contents thereof are forbidden without express authority. Offenders are liable to the payment of damages. All rights are reserved in the event of the grant of a patent or the registration of a utility model or design

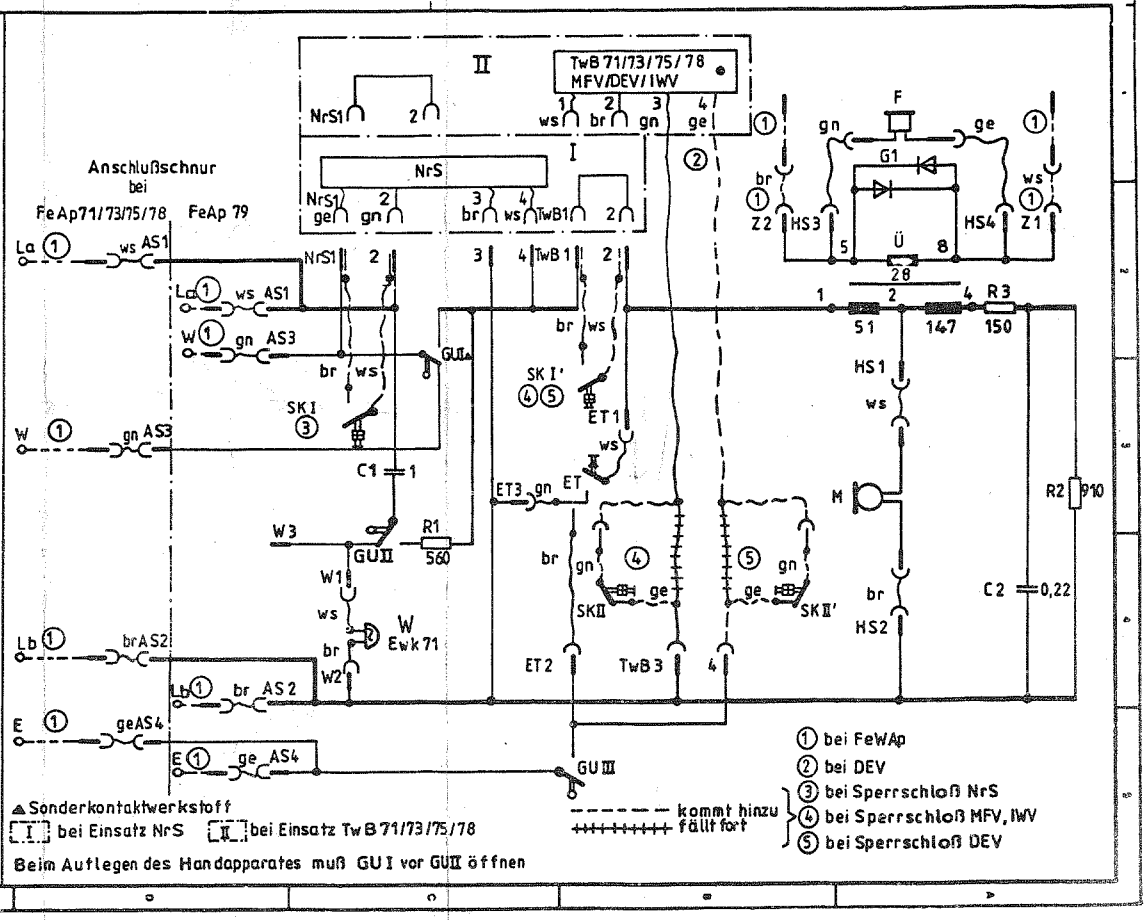

Q16/H10.81

© von der DBP zugelassen

Tag	Name	Bereich Fg.
3.3.82		
13.11.81		
13.45/18.11.80		
3041/91/85		

Siemens AG

FeTAp/FeWAp
712-2,732-2,752-2,792,762

A30054-X5412-B200-*-11

Blatt

Blätter

TA Fg 4 1.2.4.74

04.03.1983 A30499-X5352-B201-1-7522